Ingranaggio a vite destrorso

distanza degli assi 22,62 mm

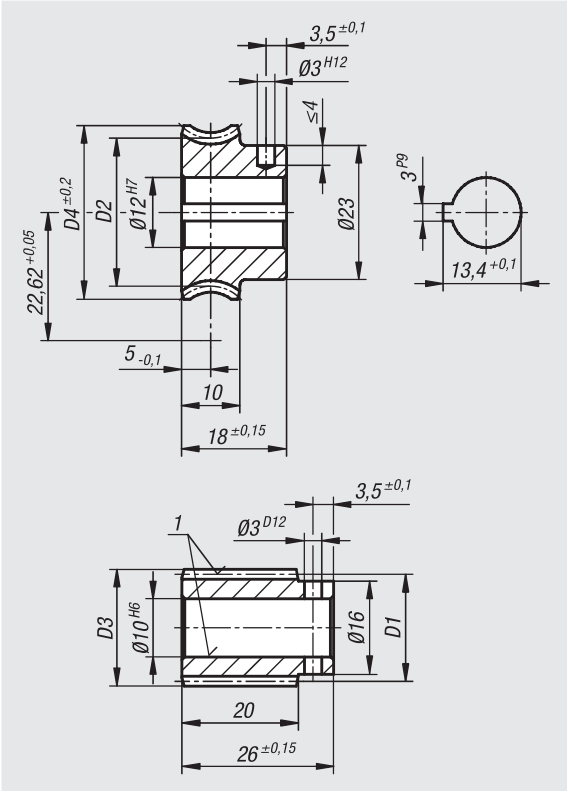

Materiale:
Vite senza fine acciaio.
Ruota dentata per viti senza fine CuZn37Mn3Al2PbSi-S40.

Versione:
Vite senza fine destra, cementata HV 620 – 700, fianchi e foro rettificati.

Esempio di ordine d'acquisto:
nlm 22500-221003 Vite senza fine
nlm 22500-222003 Corona per vite senza fine

Indicazioni per l'effettuazione dell'ordine d'acquisto:
Le ruote dentate/le viti senza fine possono essere combinate soltanto con un set di ingranaggio a vite con la stessa distanza degli assi e con lo stesso rapporto di traslazione.

Nota:
Un ingranaggio a vite è formato da una vite senza fine e una relativa ruota dentata. Indicato per la realizzazione di ingranaggi con vite senza fine con un'angolazione dell'asse di 90°. Gli ingranaggi con vite senza fine consentono rapporti molto ampi con forte riduzione di velocità con solo un passaggio.

La dentatura ha la forma dei fianchi K. L'angolo di pressione è pari a 15°. Gli ingranaggi a vite sono forniti già forati.

Sulla ruota per vite senza fine sono consentite coppie in uscita T2. Tali coppie sono valide per un regime di ingresso di 2800 giri/min sulla vite senza fine.

Gli ingranaggi a vite senza fine/ruota dentata sono idonei per l'impiego duraturo a coppia e regime elevati.

Nota disegno:
1) rettificato

Ingranaggio a vite destrorso

distanza degli assi 22,62 mm

N. ordine Vite senza fine	N. ordine ruota a vite	Rapporto di trasmissione	Angolo d'inclinazione	Modulo	Z1	D1	D3	Z2	D2	D4
22500-221003	**22500-222003**	-/3:1	17° 36	1	7/-	23,15/-	25,15/-	-/21	-/22,09	-/24,8
22500-221004	**22500-222004**	-/4:1	19° 32	1,25	5/-	18,7/-	21,2/-	-/20	-/26,54	-/29,8
22500-221007	**22500-222007**	-/7:1	11° 46	1,25	3/-	18,4/-	20,9/-	-/21	-/26,84	-/29,8
22500-221010	**22500-222010**	-/10,5:1	7° 41	1,25	2/-	18,7/-	21,2/-	-/21	-/26,54	-/29,8
22500-221021	**22500-222021**	-/21:1	3° 48	1,25	1/-	18,9/-	21,4/-	-/21	-/26,34	-/29,8
22500-221030	**22500-222030**	-/30:1	2° 50	0,9	1/-	18,2/-	20/-	-/30	-/27,04	-/29,8
22500-221040	**22500-222040**	-/40:1	2° 20	0,7	1/-	17,2/-	18,6/-	-/40	-/28,04	-/29,8

N. ordine Vite senza fine	N. ordine ruota a vite	Rapporto di trasmissione	Coppia in uscita T2 (Nm) Grasso minerale	Coppia in uscita T2 (Nm) Olio minerale	Coppia in uscita T2 (Nm) Olio sintetico
22500-221003	**22500-222003**	/3:1	2,2	2,6	3,3
22500-221004	**22500-222004**	/4:1	3,6	4,3	5,4
22500-221007	**22500-222007**	/7:1	3,6	4,3	5,4
22500-221010	**22500-222010**	/10,5:1	3,4	4,1	5,1
22500-221021	**22500-222021**	/21:1	3,4	4,1	5,1
22500-221030	**22500-222030**	/30:1	3,6	4,3	5,4
22500-221040	**22500-222040**	/40:1	3,9	4,7	5,8