Bracci di misura

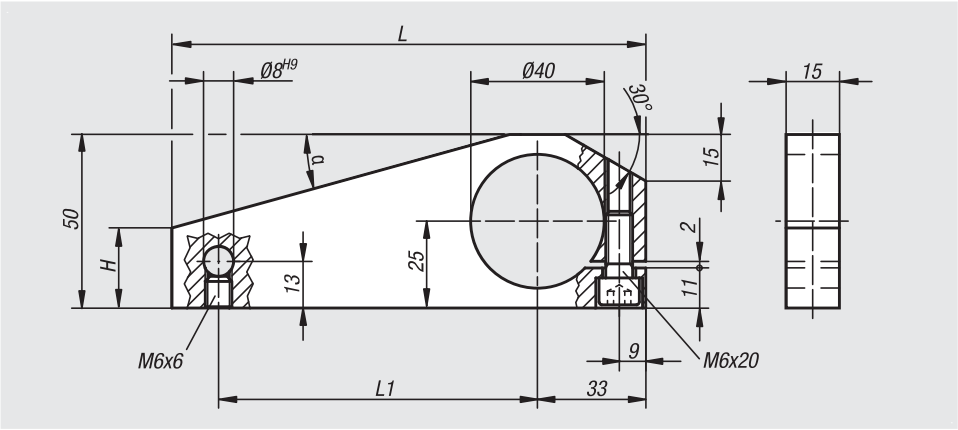

Materiale:
Acciaio.

Versione:
brunito.

Esempio di ordine d'acquisto:
nlm 33150-095

Nota:
I bracci di misurazione sono idonei per le colonne orientabili 33110 e i sistemi orientabili 33115.

N. ordine	L	L1	H	α
33150-095	95	50	18	30°
33150-140	140	95	23	15°