Set di battute

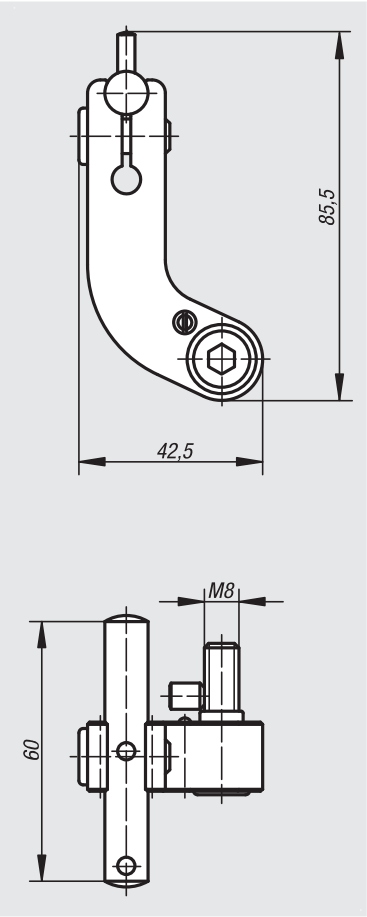

Materiale:
Acciaio da cementazione.

Versione:
Braccio mobile brunito.
Perno di arresto in finitura naturale.

Esempio di ordine d'acquisto:
nlm 41370-150

Nota:
Set di battute per il fissaggio diretto sulle ganasce.
La battuta può essere rimossa per la lavorazione del pezzo da lavorare senza perdere la misura di riferimento.

Consegna completa di parti annesse.

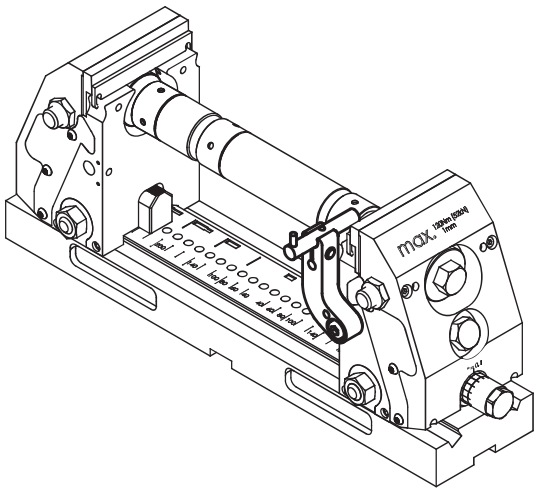

N. ordine	Compatibile con
41370-150	Morsa a 5 assi compatta